Bei der Installation von Saunaheizgeräten ist die DIN VDE 0100 Teil 703 zu beachten!

Diese Norm macht in Ihrer aktuellen Ausgabe, gültig seit Februar 2006, unter Änderungen Absatz 703.412.05 folgende Aussage; Zitat:

Der zusätzliche Schutz muss für alle Stromkreise der Sauna durch einen oder mehrere Fehlerstrom-Schutzeinrichtungen (RCDs) mit einem Bemessungsdifferenzstrom nicht größer als 30 mA vorgesehen werden, ausgenommen hiervon sind Saunaheizungen.

Die EN 60335-1 DIN (VDE 0700 Teil 1) :2012-10 besagt unter Abchnitt 13.2 folgendes Zitat:

Der Ableitstrom darf bei Betriebstemperatur folgende Werte nicht überschreiten:

- bei ortsfesten Wärmegeräten der Schutzklasse I 0,75 mA; oder 0,75 mA je kW Bemessungsaufnahme des Gerätes, je nachdem, welcher Wert größer ist, mit einem Höchstwert von 5 mA.

Sollte jedoch eine Fehlerstrom-Schutzeinrichtung (FI-Schalter) eingebaut werden, so ist darauf zu achten, dass keine weiteren elektrischen Verbraucher über diesen FI-Schalter abgesichert werden.

Nach dem heutigen Stand der Technik ist es nicht sinnvoll, dampfdichte Rohrheizkörper für Saunaöfen einzusetzen. Es kann vorkommen, dass die Magnesiumoxidfüllung der Heizkörper durch den dampfdiffusen Silikonverschluss etwas Feuchtigkeit aus der Umgebungsluft zieht, welches in wenigen Fällen zum Auslösen des FI - Schutzschalters führen kann. Dies ist ein Physikalischer Vorgang und kein Fehler des Herstellers.

In diesem Fall muss der Ofen von einem Fachmann unter Aufsicht aufgeheizt werden, wobei die Funktion des FI-Schalters umgangen wird. Nachdem die Feuchte nach ca. 10 min. aus den Heizstäben entwichen ist, kann der FI-Schalter wieder in den Stromkreis einbezogen werden!

Ist der Saunaofen über längere Zeit nicht benutzt worden, so empfehlen wir ein Aufheizen ca. alle 6 Wochen, damit sich die Heizstäbe nicht mit Feuchte anreichern können.

Sollte also bei Inbetriebnahme der FI-Schalter auslösen, muss die elektrische Installation nochmals überprüft werden.

Für den ordnungsgemäßen Anschluss der Heizgeräte ist der Elektroinstallateur verantwortlich und somit ist eine Haftung durch den Hersteller ausgeschlossen!

Recycling

Nicht mehr gebrauchte Geräte / Leuchtmittel sind gem. Richtlinie 2012/19/EU bzw. ElektroG zum Recyceln bei einer Wertstoffsammelstelle abzugeben. Nicht mit dem Hausmüll entsorgen.

Service Adresse

EOS Saunatechnik GmbH
Schneiderstriesch 1

35759 Driedorf
Germany

Tel: +49 (0)2775 82-514
Fax: +49 (0)2775 82-431

servicecenter@eos-sauna.de
www.eos-sauna.de

Bitte diese Adresse zusammen mit der Montageanweisung gut aufbewahren.

Damit wir Ihre Fragen schnell und kompetent beantworten können, geben Sie uns immer die auf dem Typenschild vermerkten Daten wie Typenbezeichnung, Artikel-Nr. und Serien-Nr. an.

Verkaufsdatum:

Stempel und Unterschrift des Händlers:

Allgemeine Servicebedingungen (ASB)

I. Geltungsbereich

Diese Servicebedingungen gelten für Serviceabwicklungen inklusive Überprüfung und Reparaturen von Reklamationen, soweit nicht im Einzelfall abweichende Vereinbarungen schriftlich getroffen sind. Für alle unsere - auch zukünftigen - Rechtsbeziehungen sind ausschließlich die nachfolgenden Servicebedingungen maßgebend. Entgegenstehende Bedingungen des Bestellers erkennen wir nicht an, es sei denn, wir stimmen ihrer Geltung ausdrücklich schriftlich zu. Bedingungen des Auftraggebers in dessen allgemeinen Geschäftsbedingungen oder Auftragsbestätigung wird hiermit ausdrücklich widersprochen. Vorbehaltlose Annahme von Auftragsbestätigungen oder Lieferungen bedeutet keine Anerkennung solcher Bedingungen. Nebenabreden und Änderungen bedürfen der schriftlichen Bestätigung.

II. Kosten

Folgende Aufwendungen, die im Zusammenhang mit der Serviceabwicklung stehen trägt der Auftraggeber:

- Demontage/Montage sowie elektrische (De-) Installation.
- Transport, Porto und Verpackung.
- Funktionsprüfung und Fehlersuche inkl. Prüf- und Reparaturkosten.

Eine Rechnungsstellung an Dritte erfolgt nicht.

III. Leistungspflichten / Mitarbeit des Auftraggebers

Der Auftraggeber hat den Hersteller bei der Durchführung der Serviceabwicklung kostenfrei zu unterstützen.

Im Garantiefall erhält der Auftraggeber die, für den Servicefall notwendigen Ersatzteile kostenfrei bereitgestellt.

IV. Serviceeinsatz durch Mitarbeiter vom Technikhersteller

Für den Fall, dass für einen Servicefall zwingend ein Mitarbeiter des Technikherstellers vor Ort die Serviceabwicklung vornehmen soll, ist dies im Vorfeld zu vereinbaren. Die entstehenden Kosten werden, sofern der Hauptgrund des Servicefalls nicht im Verschulden des Technikherstellers begründet ist, nach dem Serviceeinsatz an den Auftraggeber berechnet und sind von diesem innerhalb des vereinbarten Zahlungsziels vollständig auszugleichen.

V. Gewährleistung

Die Gewährleistung wird nach den derzeit gültigen gesetzlichen Bestimmungen übernommen. Sämtliche Verpackungen unserer Produkte sind für den Stückgutversand (Palette) konzipiert. Wir weisen an dieser Stelle ausdrücklich darauf hin, dass unsere Verpackungen nicht für den Einzelversand per Paketdienst geeignet sind. Für Schäden, die aufgrund von unsachgemäßer Verpackung im Einzelversand entstehen, übernimmt der Hersteller keine Haftung.

VI. Herstellergarantie

Wir übernehmen die Herstellergarantie nur, sofern Installation, Betrieb und Wartung umfassend gemäß der Herstellerangaben in der betreffenden Montage- und Gebrauchsanweisung erfolgt sind.

- Die Garantiezeit beginnt mit dem Datum des Kaufbeleges und ist grundsätzlich auf 24 Monate befristet.
- Garantieleistungen erfolgen nur dann, wenn der Kaufbeleg zum betreffenden Gerät im Original vorgelegt werden kann.
- Bei Änderungen am Gerät, die ohne ausdrückliche Zustimmung des Herstellers vorgenommen wurden, verfällt jeglicher Garantieanspruch.
- Für Defekte, die durch Reparaturen oder Eingriffe von nicht ermächtigten Personen oder durch unsachgemäßen Gebrauch entstanden sind, entfällt ebenfalls der Garantieanspruch.
- Im Rahmen der Geltendmachung von Garantieansprüchen die Seriennummer sowie die Artikelnummer zusammen mit der Gerätebezeichnung und einer aussagekräftigen Fehlerbeschreibung anzugeben.
- Diese Garantie umfasst die Vergütung von defekten Geräteteilen mit Ausnahme der üblichen Verschleißteile. Verschleißteile sind unter anderem Leuchtmittel, Glasteile, Rohrheizkörper und Saunasteine.
- Innerhalb der Garantie dürfen nur Originalersatzteile eingesetzt werden.
- Serviceeinsätze von Fremdfirmen bedürfen der schriftlichen Auftragserteilung unserer Serviceabteilung.
- Der Versand der betreffenden Geräte an unsere Serviceabteilung erfolgt durch und zu Lasten des Auftraggebers.
- Elektromontage und Installationsarbeiten, auch im Service- und Austauschfall, erfolgen zu Lasten des Kunden und werden vom Technikhersteller nicht übernommen.

Beanstandungen an unseren Produkten sind bei dem zuständigen Fachhändler anzuzeigen und werden ausschließlich über diesen abgewickelt.

Ergänzend zu den vorstehenden Servicebedingungen gelten die Allgemeinen Geschäftsbedingungen des Technikherstellers in ihrer jeweils gültigen Fassung, die unter www.eos-sauna.com/agb abgerufen werden können.

Stand: 08/2018

- Never add more essences or volatile oils than advised on the packaging. Never use alcohol or undiluted concentrates. Caution! **Fire hazard!**
- When designing the cabin ensure that the external exposed glass surfaces only reach a maximum temperature of 76°C. If necessary, protective features need to be fitted.
- Please note that the wooden surfaces in the areas exposed to high heat are subject to possible discolourations (e.g. darkening of wood).

Electrical connection

Using the above-mentioned wiring diagram and the information on the wiring circuit adhered to the respective control system, your electrician will be able to connect the system without further instructions.

Please note that, for safety reasons, power cables may not be laid visibly on the interior walls of the cabin. Most sauna cabins have empty ducts fitted into the wall element with the air intake.

If no empty ducts are available in your cabin, drill a sufficiently sized hole in the cabin wall directly next to the place where the cable exits the sauna heater and guide this cable outside through the hole to the control unit. The cable, and all other connecting cables (mains power cables and cabin lighting), should be installed in installation ducts or also be protected against damage on the outside of the cabin e.g. by laying them in installation pipes or attaching wood cover strips.

The sauna heater, when made use of time preset and remote control*, may only be used with an appropriate cover protection or any other safety device.

**Remote control – means settings, switching, control and adjustment of the sauna control unit by means of commands transmitted from a remote location beyond sight distance using telecommunication, wire- or wireless signal transmission systems, network and similar systems.*

Caution!

Dear Customer,
In compliance with the valid regulations, only certified electricians may connect the sauna heater and the sauna control system to the mains power supply.
Please note that you must provide a copy of the invoice from the electrical company who installed the sauna in case of a warranty claim.
To preserve the right of a warranty claim, only original spare parts of the manufacturer may be used.

Scope of delivery

Make sure to verify upon receit of the delivery that all parts belonging to the scope of delivery are present.

The delivery includes:

- Sauna heater Orbit with 2 pre-mounted brackets for the optional heater guard rail
- 4 mounting brackets (packed separately) for the optional heater guard rail
- Plastic bag with mounting screws:
  8 x mounting screws for mounting brackets 3x19
  12 x mounting screws for the optional heater guard rail M4x18
- Sauna stones (40 kg)

Technical Data

Power supply		400 V 3N AC 50 Hz			
Power output	12 kW	15 kW	18 kW	21 kW	24 kW
Suitable for sauna cabin size	14 - 18 m^3	18 - 25 m^3	24 - 30 m^3	30 - 34 m^3	35 - 40 m^3
Min. size air inlet and air outlet	50 x 6 cm*	50 x 6 cm*	50 x 8 cm*	50 x 8 cm*	50 x 10 cm*
Weight, excl. stones / packaging	~ 54 kg		~ 55 kg		
Dimensions	Ø 62 x 92 cm				
Stone fillung	40 kg				
Power extension required (LSG unit)	Emotec LSG 09R			LSG 18	
Suitable sauna control units	Econ-series, Emotec-series, EmoStyle-series, EmoTouch-series				
Leakage current	max. 0,75 mA per kW heating power				
Intended use	Sauna heater for commercial sauna cabins				
use control unit in A	3 x 16 A				
Fuse LSG in A	3 x 16 A			3 x 35 A	
Connection cable main - control unit	5 x 2,5				
connection cable main- LSG	5 x 2,5			5 x 6	
Connection control unit - heater	5 x 1,5				
Connection LSG - heater	5 x 1,5			5 x 6	
Connection control unit - LSG	4 x 1,5				

All cross sections of a line are minimum diameters in mm^2 (Copper line)

* Depending on the installation site and structural conditions, forced ventilation must be provided

Accessories - optional heater guard rail

The special design ring-shaped heater guard rail for Orbit heater is optionally available in 270° and 360° versions in various wood sorts.

Models:

Item no.	Model	Wood sort
946890	270°	Abachi
946896	360°	Abachi
946894	270°	Walnut
946900	360°	Walnut

Connection diagram for sauna heaters with power splitting

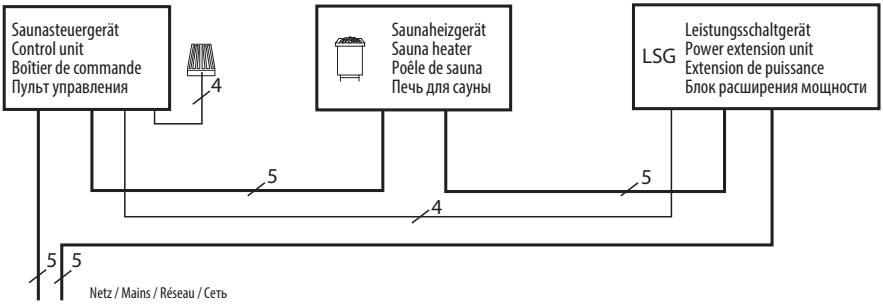

Attention!
Always connect the neutral wire N.

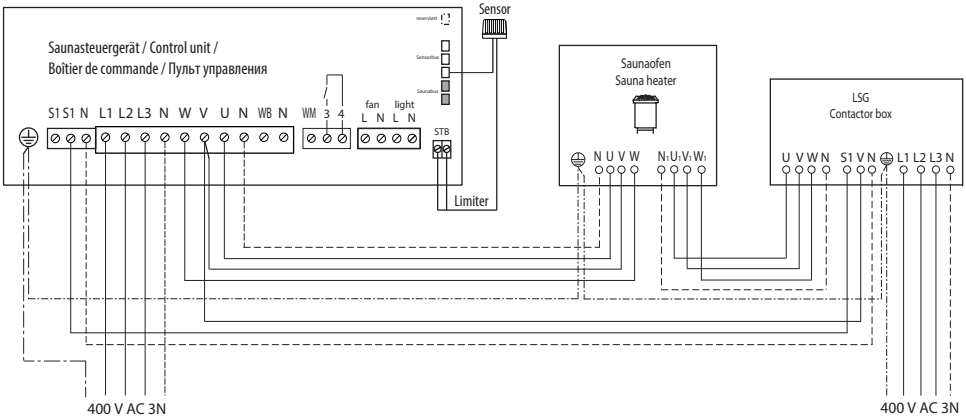

Technical Data

Power output per DIN	Electrical connection	Fuse protection, A	Fuse protection LSG box, A	Connection cable main - control unit	Connection cable main - LSG	Connection cable control unit-heater	Connection cable LSG - heater	Connection cable control unit - LSG
12 kW	400 V 3N AC 50 Hz	3 x 16 A	3 x 16 A	5 x 2,5 mm²	5 x 2,5 mm²	5 x 1,5 mm²	5 x 1,5 mm²	4 x 1,5 mm²
15 kW								
18 kW								
21 kW			3 x 35 A		5 x 6 mm²		5 x 6 mm²	
24 kW								

All cross sections of a line are minimum diameters in mm² (Copper line)

Inner wiring diagram

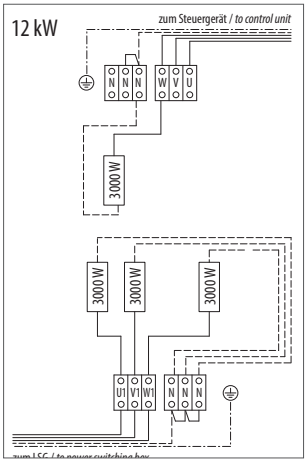

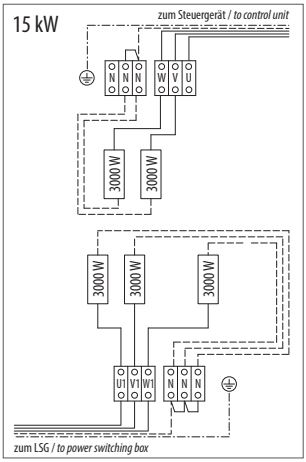

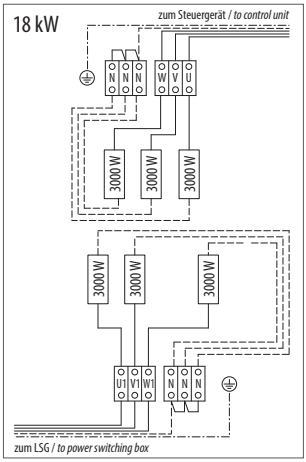

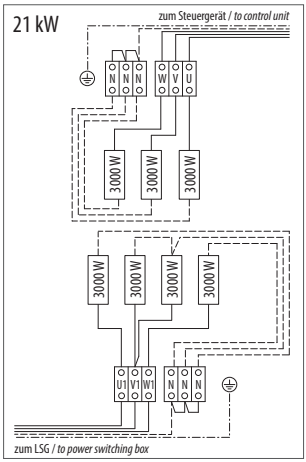

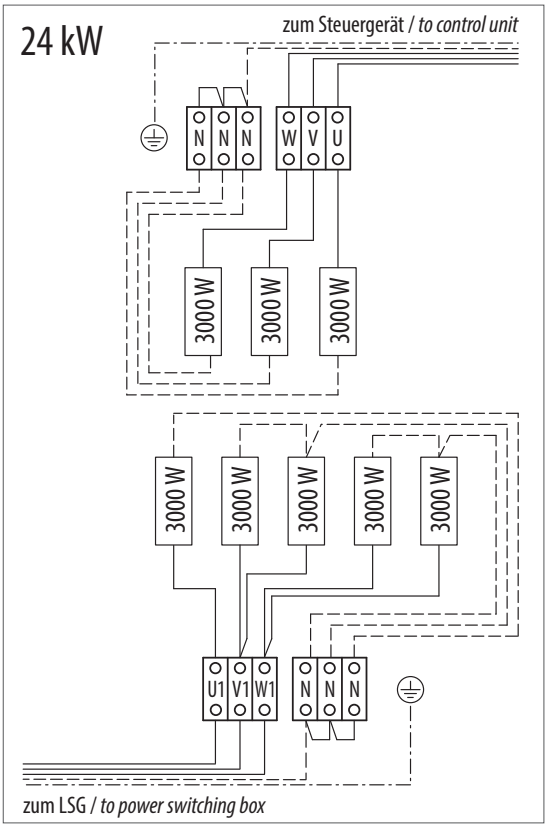

Installation

The sauna oven is intended only for a supply voltage of 400 V 3 N AC.

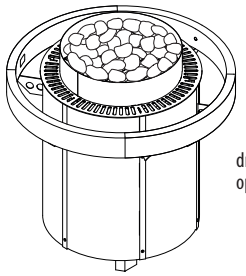

drawing shows optional equipment

Minimum clearances

The minimum height of the sauna cabin must be **210 cm** on the inside.

During the installation of the sauna oven, make certain that the vertical clearance from the upper edge of the sauna oven to the sauna ceiling is at least **130 cm**, and that the horizontal (lateral) clearance between the oven and the cabin wall or other flammable materials is at least **10 cm.**

Minimum clearances listed in the following drawings Fig.1 and Fig. 2 must be observed!

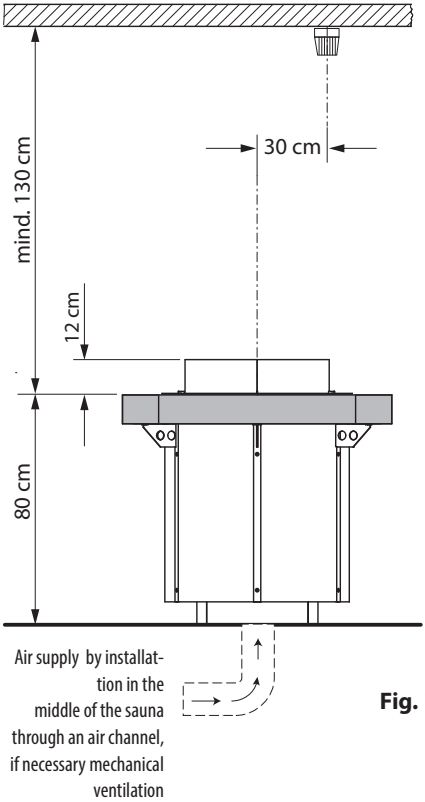

Fig. 1

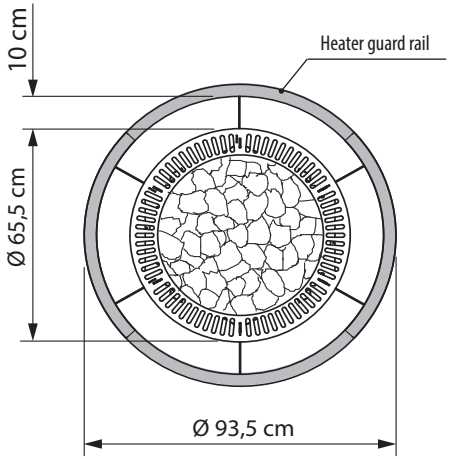

Fig. 2

The sauna heater must be operated with a suitable sauna control unit with an additional power extension unit. (see Technical Data)

Temperature sensor installation

Attention! Contradictory to the advice concerning the mounting of the temperature sensor given in the sauna control unit manual, the temperature sensor shall be mounted on the ceiling above the sauna heater as shown in the diagram (Fig. 3).

Incorrect sensor position may cause faulty temperature regulation or overheating.

Risk of fire by incorrect sensor position!

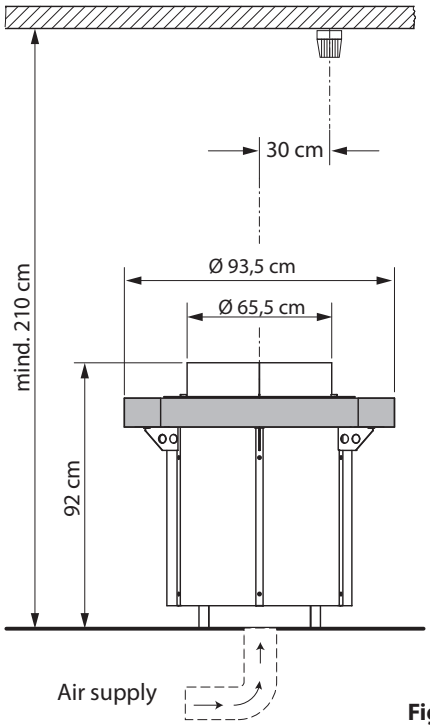

Fig. 3

Air supply by installattion in the middle of the sauna through an air channel, if necessary mechanical ventilation.

Install the Orbit sauna heater in your sauna cabin with respect to the given safety gaps to the ceiling and other objects.

Do not fill the stone compartment until the heater has its final position and has been connected to power supply.

Do not push or pull the heater over the floor surface - this may damage the heater feet or scratch the floor surface.

Make sure to provide the fresh air supply to the heater. The air supply shall be placed in the sauna wall below the low edge of the housing. By central placement the air supply shall be provided through a channel in the floor as shown on the drawing Fig. 2. Pay attention to appropriate size of the air channel as per heater power (see tech. specs of the heater).

If necessary a mechanical ventilation should be provided for the air channel.

Attention!

The lack of the air supply or too small sized air supply may cause overheating and damage the sauna heater. Preliminary wear-out of the heating elements will be likely.

After the heater has been installed fill the stone compartment with sauna stones. Do not place the stones too tight to each other. Leave gaps between them for air circulation. Use the sauna stones included in delivery. Rinse the stones in water before filling them into the heater.

Warning!

Do not use the sauna heater without stones or with incorrectly filled stone compartment. Risk of fire!

Pay attention to the advice concerning maintenance and sauna stones in the present manual.

Electric connection

The Orbit sauna heaters generally feature a two-circuit construction with two connection terminal blocks. Each heating circuit has a separate connection terminal block.

The terminal block compartment can be found on the heater side behind a removable curved cover panel

Step 1

First take off the vertical decoration strips on both sides of the cover panel (Fig. 3).

Step 2

Undo the fixation screws of the cover panel and take it off.

In the bottom area you will find two terminal boxes for connections.

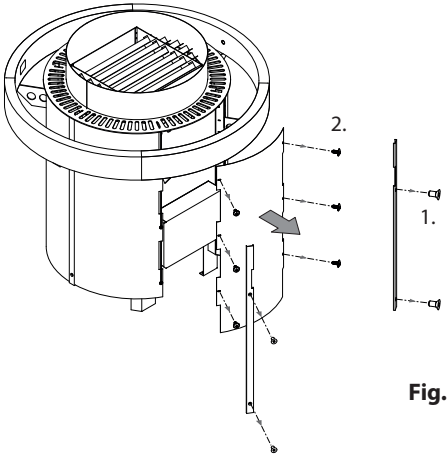

Fig. 3

Undo the fixation screws of the terminal box covers and take off the covers from both boxes.

The terminal block with 3 heating elements (3 kW each) shall be connected to the sauna control unit.

The terminal block with more than 3 heating elements shall be connected to the power extension LSG box.

Make the connections as per connection and wiring diagram.

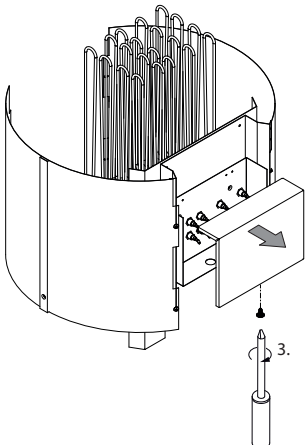

Fig. 4

⚠ CAUTION!

Make sure to observe the correct connection of the terminal block to the sauna control unit and to the LSG box.

Inncorrect cable connection will damage the sauna control unit!

Heater guard rail installation (optional)

Heater guard rail is optionally available and can be purchased separately in various wood sorts. The rail is available in 360° or 270° versions.

The guard rail mounts on the heater using the supplied mounting brackets. Two brackets are pre-mounted on the heater and the other four an supplied separately.

At first mount four mounting brackets on the heaters sides. Proceed as follows:

- Take off the vertical side strips where the later the brackets shall be mounted (unscrew 2 screws to take the strip off), then take off the two smaller side panels (see the below image - grey marked panel).
- Now mount the brackets to the heater frame (2 pre-drilled holes) using 2 supplied screws.
- Mount both side panels back in their original position, then mount the vertical decoration strips. Pay attention to arrange the strips so that their cut-outs match the brackets.

Note: If you wish to use the Orbit heater without the guard rail you will need to remove the two pre-mounted brackets. For this you will need to take off the corresponding vertical strips and side panels as described above and them mount them back in reverse order. See the below given drawing for installation details.

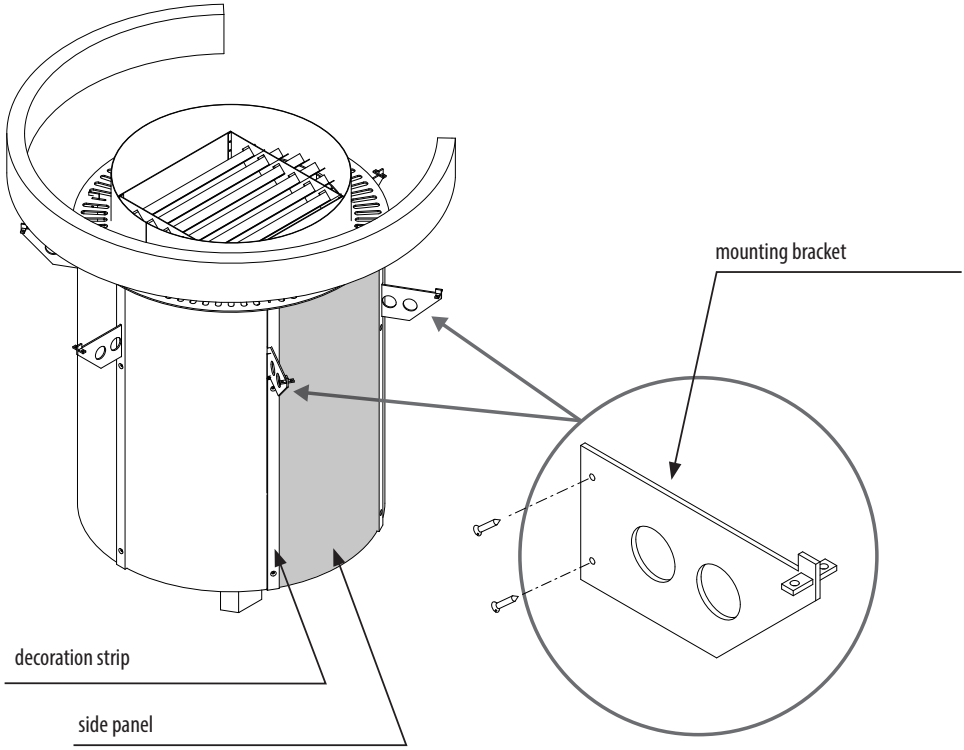

After the mounting brackets have been installed you can proceed with installation of the rail.

Place the guard rail from top down, so that the groove ons the bottom side of the rail get on the protruding hooks of the mounting brackets.

Screw each bracket to the rail with two screws. Verify that all connections are tight and the rail is reliably mounted.

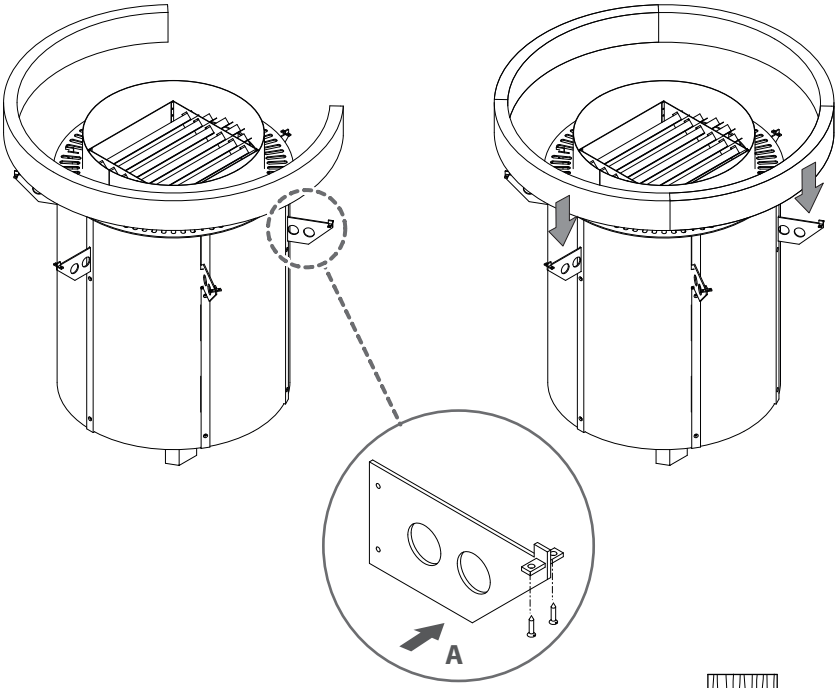

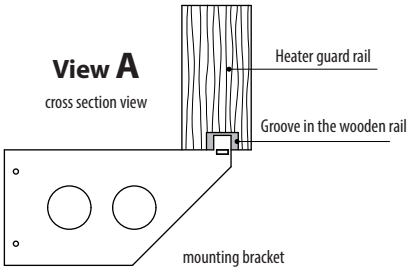

⚠ CAUTION!

By all maintenance and servicing works the sauna heater and the control unit / LSG box must be disconnected from power supply.

Risk of electric shock!

Sauna stones

Sauna stones are a natural product. Check the sauna stones at regular intervals. Aggressive sauna essences can weaken the sauna stones and cause them to break apart over time. Consult your sauna supplier if necessary.

Wash the delivered stones with flowing water thoroughly and put them into the **stone basket** in a way that they do not put any pressure on the heating elements and that the air can still circulate through the stones.

The quantity of stones is sufficient to create a steam shock, vaporizing about 10 cl of water per m^3 cabin volume. Always wait at least 10 minutes after an infusion before repeating it. Only then the sauna stones will re-heat sufficiently again.

By daily commercial use we recommend to check the condition of sauna stones every 2-3 months and to reshuffle them.
By home use the sauna stones need to be checked and reshuffled at least once per year.

⚠ Never add more essences or volatile oils than advised on the packaging. Never use alcohol or undiluted concentrates. Caution! Fire hazard!

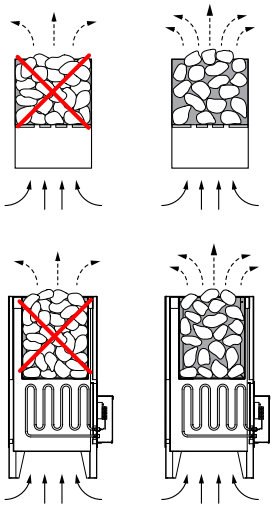

Maintenance and care

The sauna heating unit is made of low-corrosion material. To enjoy your sauna heating unit for a long time you should ensure maintenance and take due care about the heater. Always make sure that the air supply vents and reflection surfaces in the area of air intake are free. These can easily become clogged with fuzz and dust when drawing in fresh air. This reduces the air convection in the sauna heating unit and can be a cause of too high temperatures.

Clean or de-scale the heater when needed. Refer to your sauna supplier or directly to the manufacturer in case of defects or signs of wear and tear.

Only use original manufacturer's replacement parts, which can be obtained from your supplier or directly from the manufacturer.

If you did not use your sauna for a long period of time, always check before next use that cloths, cleansers or other objects have not been left on the sauna heating unit or the vaporizer before turning them on.

Please be sure to note!

Do not insert sauna stones too tightly in the rock store. Place them loose, leaving as many spaces as possible to allow the free flow of hot air for circulation purposes. • Please make sure that the stones do not put any pressure on the heating elements.

Remove stones from the sauna heater only when they cooled down.

It cannot be excluded that hot stones or parts of them fall out of the rock store.

Risk of fire!

For the installation of sauna heaters, please pay attention to the DIN VDE 0100 part 703 or the corresponding national norms and legal requirements, e.g. UL875 norm!

This standard makes the following statement valid in your newest expenditure, since February 2006, paragraph 703.412.05; Quotation:

The addition must be planned for all electric circuits of the Sauna by one or more fault current protection device (RCDs) with a calculation difference stream not more largely than 30 mA, excluded of it is Sauna heating.

<u>The EN 60335-1 DIN (VDE 0700 part 1):2012-10 states the following in paragraph 13.2; quote:</u>

The leakage current may not exceed the following values during operation:

- for stationary heaters of protection class I 0,75 mA; or 0,75 mA each kW input of the appliance, depending on the higher value, at a maximum value of 5 mA.

If the appliance is equipped with a protective device for leakage current (ELCB), please pay attention to the fact that no other electrical units will be protected by this ELCB.

Under current manufacturing technology, it is not reasonable to use heating elements for sauna heaters which do not collect moisture from the surrounding air. It is therefore possible that a little bit of moisture from the surrounding air may reach the magnesium-oxide filling in the heating elements during transport or storage and may cause the ELCB to release.

In this case the heater must be heated up under supervision of an expert, during which the Ground conductor is not connected. After about 10 minutes, when moisture has evaporated from the heating elements, the heater must be reconnected to the Ground conductor!

If the sauna heater is not in use for a significant period of time, we recommend running it every 6 weeks, so as to avoid moisture concentrating in the heating elements.

Therefore, should the ELCB be released during start-up, the electrical installation must be checked.

Installation of the sauna heater and control unit must be undertaken only by an authorized and appropriated qualified electrician.

Without a documented proof of such installation a warranty is generally void.

Recycling

Devices or lighting elements that will not be used any longer have to be handed in at a recycling station according to regulation 2012/19/EU. Do not dispose it with the normal household waste.

Service Address:

EOS Saunatechnik GmbH
Schneiderstriesch 1

35759 Driedorf, Germany

Tel: +49 (0)2775 82-514
Fax: +49 (0)2775 82-431

servicecenter@eos-sauna.de
www.eos-sauna.de

Please retain this address together with the installation guide for further references.

To help us answer your questions quickly and competently please provide the information printed on the type shield including the model, item no. and serial no., in all inquiries.

Equipment commissioning date:

_____

Stamp and signature of the authorized electrician:

General Terms and Conditions of Service

I. Scope

Unless otherwise agreed in writing in a specific case, these terms and conditions of service shall apply to service operations, including examining and repairing complaints. All our existing or future legal relationships shall be governed solely by the following terms and conditions of service. Our recognition of any conflicting terms and conditions of the Ordering Party shall be conditional upon our having given our express written consent to their applicability. We hereby expressly object to any terms and conditions of the Ordering Party contained in its General Terms and Conditions of Business or order confirmation. If order confirmations or deliveries are accepted without reservation, this shall not be deemed to constitute recognition of such terms and conditions. Any ancillary agreements or amendments must be confirmed in writing.

II. Costs

The Ordering Party shall bear the following costs in connection with the service operation:

- De-installation/installation and electrical works (connection / disconnection).
- Transportation, postage and packaging.
- Function testing and troubleshooting including inspection and repair costs.

There shall be no third-party billing.

III. Obligations / Ordering Party's cooperation

The Ordering Party shall provide free-of-charge assistance to the manufacturer in carrying out the service operation.

In the case of a warranty claim the manufacturer shall provide the required replacement parts to the Ordering Party free of charge.

IV. Service visit by the manufacturer

In the event that it is essential that a manufacturer employee carry out the service operation on site, this must be agreed in advance. Where the main reason for the service call is not the fault of the manufacturer, any costs incurred shall be recharged to the Ordering Party after the service visit and shall be paid as per agreed payment terms.

V. Liability

The manufacturer shall assume liability in accordance with the currently applicable statutory regulations. The packaging for all of our products is designed for the shipping of individually packed goods (pallet). We expressly point out that our packaging is not suitable for individual shipments via parcel post. The manufacturer shall accept no liability for damage incurred as a result of improper packaging in an individual shipment.

VI. Manufacturer's Guarantee

The manufacturer's guarantee shall apply only in the event that installation, operation and maintenance have been carried out in accordance with the manufacturer's specifications contained in the installation instructions and instructions for use.

- The guarantee period shall commence from the date on which proof of purchase is provided and shall be limited, in principle, to 24 months.
- Guarantee services shall be performed only if the original proof of purchase relating to the equipment can be presented.
- Any and all guarantee claims shall become void if modifications are made to the equipment without the manufacturer's express consent.
- Any guarantee claim shall likewise become void in the case of defects that arise due to repairs or interventions made by unauthorized persons or due to improper use.
- In the case of guarantee claims, the serial and article numbers must be indicated together with the product name and a meaningful description of the fault.
- This guarantee shall cover defective equipment parts, with the exception of usual wear parts. Wear parts are, among others, lamps, glass parts, heating elements and sauna stones.
- Only original replacement parts may be used within the warranty.
- Service visits by outside companies shall require a written order to be issued by our service department.
- The equipment in question shall be sent to our service department by the Ordering Party and at its expense.
- Electrical installation and connection works in the event of service or replacement shall be carried out at the Customer's expense and shall not be borne by the manufacturer.

Complaints in respect of our products shall be reported to the responsible authorized dealer and shall be exclusively handled via the latter.

The manufacturers General Terms and Conditions of Business, which can be found at www.eos-sauna.com/agb, shall apply in addition to the foregoing terms and conditions of service.

As of 08/2018

Русский

Содержание

Применение в соответствии с предназначением 40

Общие указания 40

Важные Указания 41-43

Комплект поставки 45

Технические характеристики 45

Принадлежности - защитная ограда (опция) 46

Общая схема подключения 47

Схема внутренней разводки и подключения 48

Монтаж 49

- Минимальные расстояния 49
- Указания по монтажу датчика температуры 50
- Электрическое подключение 51
- Монтаж защитных перил (ограды печи) 52-53

Камни для сауны. 54

Уход и сервисное обслуживание 54

Адрес сервисного центра 55

Общие условия сервисного обслуживания 56

Уважаемые покупатели!

Вы приобрели высококачественный электронный прибор для сауны. Данный нагревательный прибор разработан с учетом современных европейских стандартов безопасности, прошел все испытания и изготовлен на заводе-производителе по стандарту менеджмента качества DIN EN ISO 9001:2015

Данное руководство по монтажу и эксплуатации составлено специально для Вас. В особенности соблюдайте приведенные в нем важные указания и инструкции по электрическому подключению. Желаем Вам приятного и незабываемого отдыха в сауне!

Использование по назначению

Данный нагревательный прибор предназначен исключительно для нагрева кабин саун в сочетании с соответствующим блоком управления.

Любое использование, выходящее за рамки от указанного, считается использованием не по назначению! К использованию по назначению относится также соблюдение действующих условий эксплуатации, техобслуживания и ремонта.

Производитель не несет ответственности за самовольное внесение изменений в конструкцию прибора и ущерб, возникший в результате этого. Пользователь выполняет такие изменения на свой страх и риск.

Общие указания

Сначала убедитесь в том, что нагревательный прибор сауны не получил повреждений при транспортировке. При обнаружении повреждений немедленно сообщите об этом транспортной компании или свяжитесь с поставщиком оборудования.

Обращаем Ваше внимание на то, что оптимальные условия в сауне достигаются только при надлежащем согласовании системы подачи и отвода воздуха в кабине, нагревательного прибора сауны и блока управления.

Соблюдайте инструкции и указания поставщика сауны.

Нагревательные приборы сауны нагревают кабину сауны посредством разогретого конвекцией воздуха. При этом свежий воздух засасывается из приточного отверстия, поднимается к верху при нагреве (конвекции) и затем циркулирует по кабине.

Часть отработанного воздуха отводится через вентиляционное отверстие из кабины наружу. За счет этого достигаются типичные для сауны условия, при которых температура воздуха под потолком составляет примерно 110°C, а температура воздуха у пола может быть ниже примерно на 30-40°C из-за перепада температур. Поэтому нетипично, чтобы датчик температуры над печью показывал 110°C, а термометр, расположенный на 20-25 см ниже потолка кабины, показывал всего 85°C. Как правило, при максимальной настройке температуры воздух у верхней скамьи прогревается до 80-90°C.

Обращаем ваше внимание на то, что наибольшая температура достигается всегда над нагревательным прибором. Поэтому согласно инструкции по монтажу блока управления именно там следует располагать датчик температуры и защитный ограничитель.

При первом нагреве может появиться слабый запах в результате испарения рабочих материалов, которые использовались при изготовлении прибора. После первого нагрева проветрите кабину перед ее дальнейшим использованием.

⚠ При пользовании сауной помните о том, что максимальная температура стеклянных поверхностей, с которыми возможен случайный контакт, с наружной стороны кабины не должна превышать 76°C. При необходимости следует установить защитные устройства.

Важные указания

- При ненадлежащем монтаже существует опасность пожара! Внимательно прочтите настоящее руководство по монтажу. В особенности соблюдайте указанные размеры и приведенные ниже указания.
- Этот прибор могут использовать дети от 8 лет, а также лица с ограниченными физическими, сенсорными или умственными возможностями, либо с недостатком опыта и знаний при условии нахождения под присмотром либо получения указаний о безопасном использовании прибора и вытекающего из этого понимания опасности. Детям запрещается играть с прибором. Очистка и пользовательское техобслуживание не должны производиться детьми без присмотра.
- За детьми необходим постоянный присмотр, чтобы они не играли с прибором.
- Монтаж и подключение нагревательного прибора сауны, блока управления и других электрических приборов к стационарному источнику электропитания должны выполняться только специалистом. При этом необходимо соблюдать требуемые меры предосторожности, предписанные Союзом немецких электротехников в стандарте VDE 0100, § 49 DA/6 и VDE 0100, часть 703/2006-2.
- Нагревательный прибор сауны и блок управления разрешается использовать только для кабин саун, изготовленных из подходящего необработанного материала (например, северной сосны) с малым содержанием смолы.
- В кабине сауны разрешается устанавливать только одну печь требуемой мощности.
- В каждой кабине сауны должны быть предусмотрены впускные и выпускные вентиляционные отверстия. Впускные вентиляционные отверстия должны быть всегда расположены за нагревательным прибором на высоте 5-10 см от пола. Минимальные размеры впускных и выпускных вентиляционных отверстий указаны в таблице.
- Вентиляционные отверстия всегда располагаются по диагонали от нагревательного прибора в нижней части задней стенки сауны. Запрещается закрывать вентиляционные отверстия. Просьба соблюдать указания вашего поставщика сауны.
- Для регулировки или управления нагревательного прибора следует использовать один из приведенных далее блоков управления. Этот блок управления крепится в предназначенном для этого месте на внешней стенке кабины, соответствующие корпусы датчиков устанавливаются внутри кабины

согласно руководству по монтажу, прилагаемому к блоку управления.

- Внимание: накрытый или неправильно заполненный короб для камней может стать причиной пожара.
- Печь для сауны должна быть перед каждым включением (также при удаленном доступе) визуально проверена на безопасное состояние.
- Перед каждым вводом в эксплуатацию проверяйте, чтобы на нагревательном приборе сауны не лежали какие-либо предметы.
- Внимание: во время работы нагревательный прибор раскаляется, поэтому при прикосновении к нему можно получить ожоги.
- Нагревательный прибор сауны не предназначен для монтажа или установки в нише, под скамьей или скатом крыши.
- Не вводите нагревательный прибор сауны в эксплуатацию при закрытом впускном вентиляционном отверстии.
- Система освещения кабины и соответствующее оборудование должны быть в защищенном от водяных брызг исполнении согласно DIN EN VDE 0100 T 703. Поэтому вместе с нагревательным прибором сауны следует монтировать только лампу мощностью не более 40 Вт.
- Подключать оборудование сауны (нагревательный прибор, блок управления, систему освещения и т. д.) к стационарному источнику электропитания разрешается только уполномоченному специалисту-электрику.
- Все провода, которые прокладываются внутри кабины, должны находиться в силиконовой оболочке и быть рассчитаны на окружающую температуру не менее 170°C. Если в качестве электропроводки используются одножильные провода, их следует прокладывать в гибкой металлической трубке, соединенной с заземлением. Минимальное поперечное сечение кабелей и соответствующий размер кабины в соотношении с мощностью печи в кВт приведены в особой таблице.
- При монтаже нагревательного прибора сауны необходимо следить за соблюдением вертикального расстояния между верхней кромкой прибора и потолком сауны. Расстояние между нижней кромкой нагревательного прибора сауны и полом также приведено на габаритном чертеже. У напольных печей расстояние определяется по высоте основания или ножек.
- Подогрев пола в кабине сауны приводит к повышению температуры поверхности напольного покрытия.

- Расстояние от защитной решетки печи или скамьи и других воспламеняющихся материалов до нагревательного прибора сауны приведено в перечне размеров соответствующего нагревательного прибора сауны. Высота защитной решетки печи должна приблизительно соответствовать высоте переднего края нагревательного прибора сауны.
- Соблюдайте также указания и инструкции производителя кабины сауны.
- При чистке компонентов с острыми краями соблюдайте соответствующие меры личной предосторожности.
- Напольные печи должны быть защищены от опрокидывания на месте в ходе установки.
- Внимание: Воду для поливания разрешается поливать только на поверхность камней.
- При сухом режиме эксплуатации сауны никогда не кладите и не оставляйте травы, пакетики с травами или подобные вещи в чаше на верхней части печи (если таковая имеется). Риск возгорания!
- При строительстве сауны обратите внимание на то, что поверхности стёкол снаружи не должны иметь температуру более 76°C, в противном случае необходимы меры защиты от касания.
- Примите во внимание, что дерево в районе воздействия высоких температур может изменять цвет (темнеть).

Электрическое подключение

Данный вид работ должен выполняется специалистом-электриком в соответствии с приведенной далее схемой подключения и схемой электрических соединений, наклеенной на соответствующем блоке управления и не требует дополнительно информации.

Однако в целях безопасности следите за тем, чтобы питающая проводка не прокладывалась открыто по внутренним стенкам кабины. Для этого в большинстве кабин саун в панели стен с вентиляционным отверстием уже встроены полые трубки для прокладки кабелей.

Если в вашей кабине нет полых трубок, просверлите в стенке кабины отверстие достаточного размера непосредственно рядом с нагревательным прибором в том месте, в котором из прибора выходит кабель. Сквозь это отверстие выведите кабель наружу и затем проведите его к блоку управления. Как и все остальные соединительные кабели (линия, подводящая к сети и системе освещения кабины), на внешней стенке кабины защитите этот кабель от повреждений, например, путем его прокладки в специальных трубках или под деревянными защитными планками.

При наличии дистанционного управления* использование нагревательного прибора разрешается только в сочетании с подходящей системой безопасности.

*Дистанционное управление = настройка, управление и/или регулировка прибора посредством команды, отправленной из точки, которая находится за пределами зоны видимости прибора, с применением таких методов передачи данных, как телекоммуникация, аудиотехника или системы шин.

Внимание!

Уважаемый покупатель!

Согласно действующим предписаниям подключение печи для сауны и блока управления сауны к электросети разрешается выполнять только специалисту уполномоченного специализированного предприятия. Поэтому мы заранее указываем Вам на то, что в случае гарантийных претензий необходимо предъявить копию счета от специализированного предприятия, которое выполняло работы по монтажу.

Комплект поставки

Проверьте комплектность поставки печи Орбит после её доставки.

Стандартный комплект поставки включает:

- Печь для сауны Орбит с 2-мя установленными монтажными кронштейнами для защитной ограды (перил)
- 4 крепежных кронштейна для защитной ограды (упакованы отдельно)
- Пластиковый пакет с комплектом шурупов:
  8 х шурупов-саморезов с выступающей головкой 3х19 для кронштейнов
  12 х шурупов М4х18 для крепления защитной ограды к кронштейнам
- Комплект камней для печи (40 кг)

Технические характеристики

Электроподклю чение		3N перем. ток 50 Гц 400 В			
Мощность печи по DIN	12 кВт	15 кВт	18 кВт	21 кВт	24 кВт
Размер сауны	14 - 18 м³	18 - 25 м³	24 - 30 м³	30 - 34 м³	35 - 40 м³
Минимальный размер вентиляции и оттока воздуха	50 x 6 см*	50 x 6 см*	50 x 8 см*	50 x 8 см*	50 x 10 см*
Вес без камней и упаковки	~ 54 кг		~ 55 кг		
Размеры печи Ø x В, см	Ø 62 x 92 см				
Объём короба камней	40 кг				
Требуется расширитель мощности (LSG)	Emotec LSG 09R			LSG 18	
Использовать с блоками управления	Econ-серия Emotec-серия EmoStyle-серия, EmoTouch-серия				
Ток утечки	макс.0,75 мА на каждый кВт мощности.				
Область применения	Для применения в коммерческих саунах				
Защита блока управления в А	3 x 16 A				
Защита блока расширения мощности	3 x 16 A			3 x 35 A	
Подсоеди-нение блока управленияк сети	5 x 2,5				
Подключение блока LSG к сети	5 x 2,5			5 x 6	
Подключение блока управления к печи	5 x 1,5				
Подключение блок LSG - печь	5 x 1,5			5 x 6	
Подключение пульт упр-я - блок LSG	4 x 1,5				

Все данные по сечению проводки - минимальные сечения для медной проводки в мм²

* в зависимости от местоположения и конструктивных особенностей следует предусмотреть возможность принудительной вентиляции!

Принадлежности - защитная ограда (опция)

В качестве принадлежности Вы можете заказать специальную защитную ограду в форме кольца. Данная защитная ограда предлагается в форме 270° или 360° на выбор из два сортов дерева.

Варианты:

Артикул	Модель	Дерево
946890	270°	Абаши
946896	360°	Абаши
946894	270°	Орех
946900	360°	Орех

Общая схема подключения печей 12 - 24 кВт

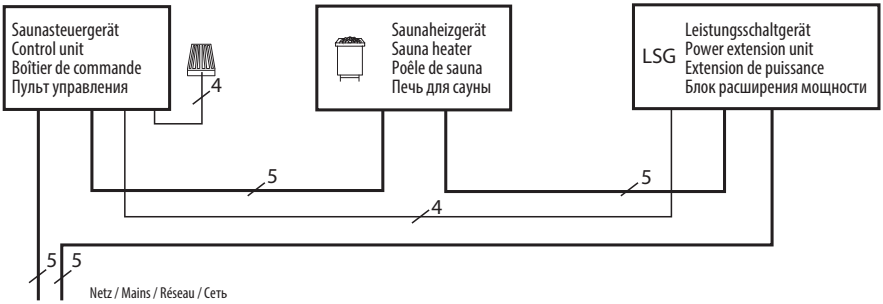

Внимание! Обязательно подключение нулевого провода N!

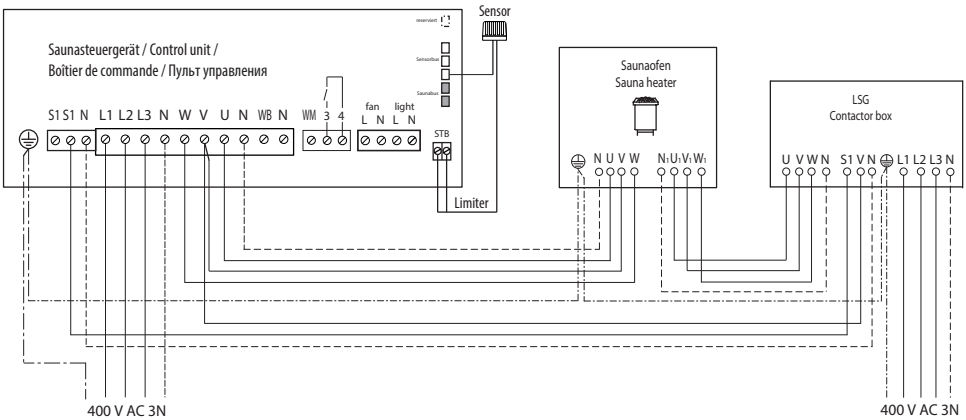

Технические характеристики

Мощность печи по DIN	Электро-подклю-чение	Защита блока управления в А	Защита блока расширения мощности	Подсоеди-нение блока управления к сети	Подключение блока LSG к сети	Подключение блока управления к печи	Подключение блок LSG - печь	Подключение пульт упр-я - блок LSG
12 кВт	3N перем. ток 50 Гц 400 В	3 x 16 A	3 x 16 A	5 x 2,5 мм²	5 x 2,5 мм²	5 x 1,5 мм²	5 x 1,5 мм²	4 x 1,5 мм²
15 кВт								
18 кВт								
21 кВт			3 x 35 A		5 x 6 мм²		5 x 6 мм²	
24 кВт								

Все данные по сечению проводки - минимальные сечения для медной проводки в мм²

Схема внутренней кабельной разводки и подключения

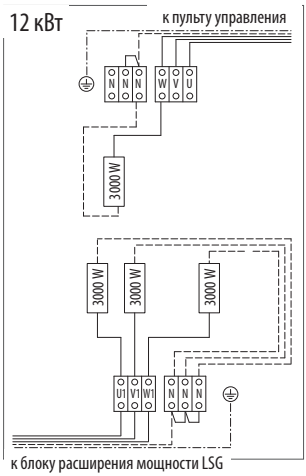

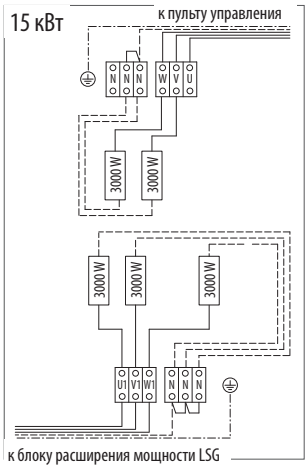

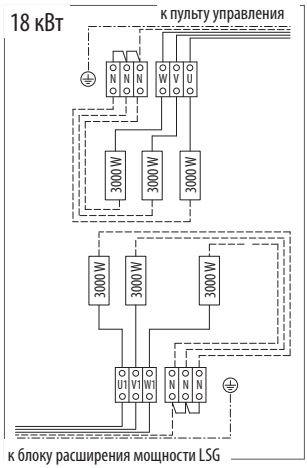

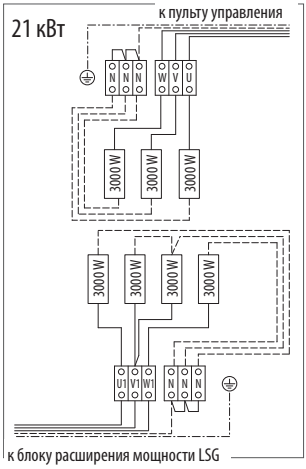

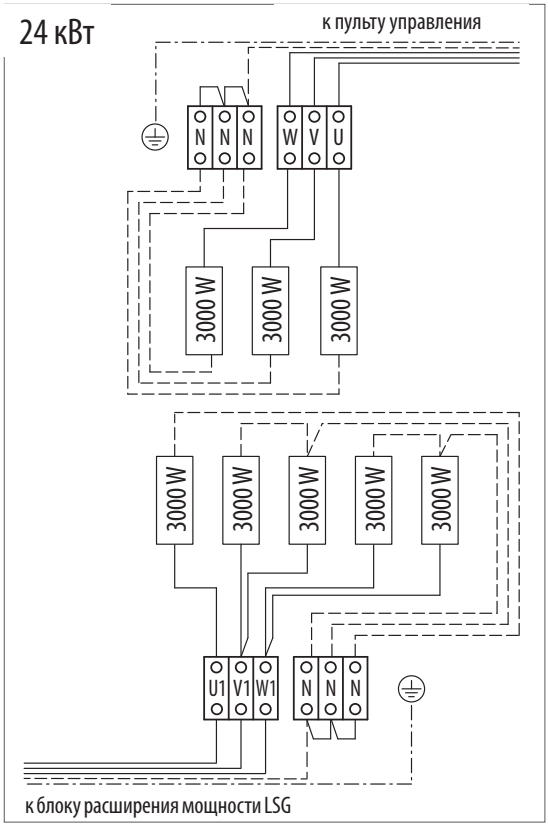

Montage

Печи серии Орбит рассчитаны на подключение к трёхфазной сети переменного тока 400В 50Гц 3N.

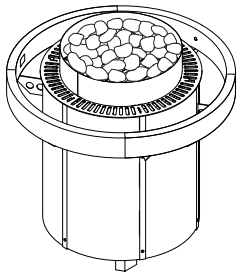

Минимальные зазоры

Минимальная высота кабины внутри должна составлять 2,10 м.

При монтаже обратите внимание на то, что расстояние между потолком сауны и верхней кромкой печи должно составлять не менее 130 см, горизонтальное расстояние от печи до стены сауны или иных возгораемых материалов, например лежаки, должно состовлять не менее 10 см.

Обратите внимание на размеры и зазоры, приведенные на нижеследующем рисунке!

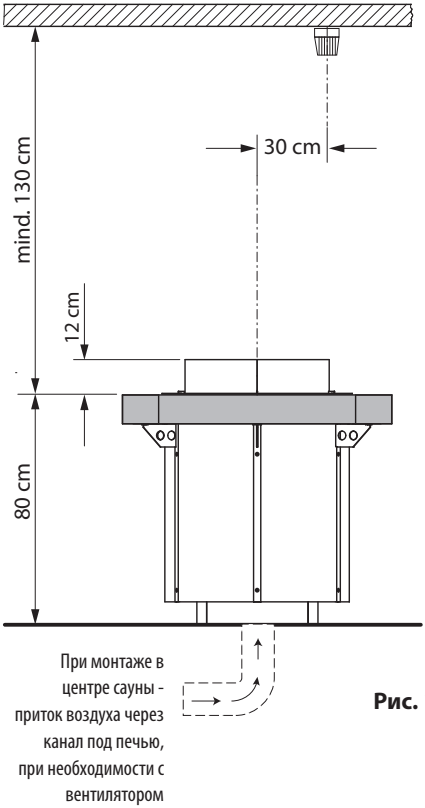

Рис. 1

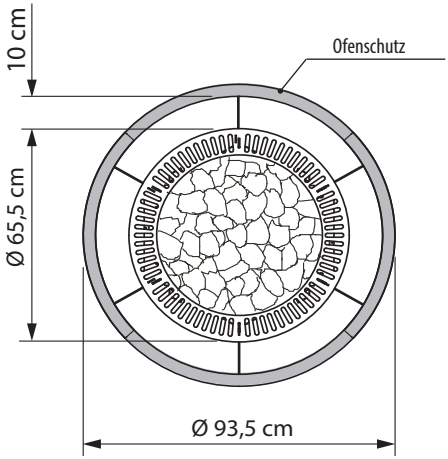

Рис. 2

Печь для сауны предназначена для эксплуатации в сочетании с подходящим пультом управления и блоком расширения мощности (LSG).

Монтаж датчика температуры

Внимание! В противоположность указаниям по монтажу датчика температуры, данным в инструкции для пульта управления, датчик температуры при использовании печей Орбит должен монтироваться на потолке над печью как показано на рис 2.

Неправильное положение датчика может привести к неполадкам в регулировке температуры и перегреву.

Опасность пожара при неправильном положении датчика!

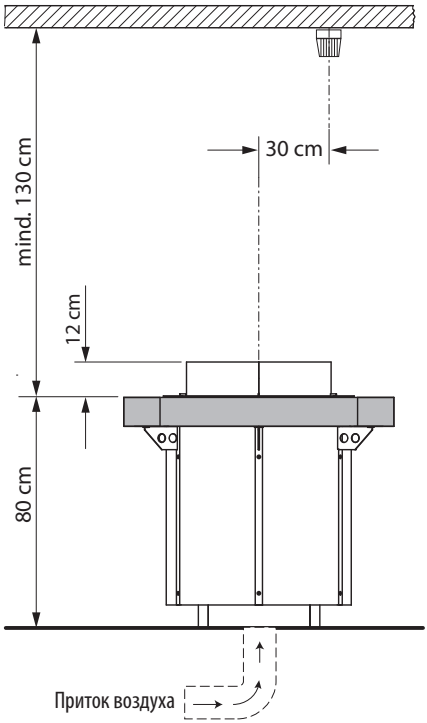

Рис. 2

Установите печь на пол в сауне, соблюдая указанные минимальные зазоры.

Не заполняйте короб камнями до окончания монтажа и установки печи на её окончательное местоположение.

Не двигайте печь и не тяните её по полу, так как этим Вы можете повредить ножки и поцарапать пол.

Обязательно оборудуйте надлежащий приток свежего воздуха к печи.

При размещении непосредственно у стены приток воздуха должен быть в стене не выше нижней кромки корпуса печи. При размещении в центе сауны приток должен быть проложен в виде канала под полом, как показано на рис. 2. Обратите внимание на достаточный размер канала в соответствие с мощностью.

При необходимости установите вентилятор для принудительного наддува воздуха.

ВНИМАНИЕ!

Отсутствие или слишком маленький размер притока воздуха может привести к перегреву и повреждению печи. Возможен преждевременный выход из строя нагревательных элементов.

После завершения монтажа заполните короб печи камнями из комплекта поставки. Не укладывайте камни слишком плотно, оставляйте между ними зазоры. Перед укладкой промойте камни в проточной воде.

ВНИМАНИЕ!

Запрещается эксплуатация печи без камней или с не полностью заполненным коробом для камней! Риск пожара!

Обратите внимание на советы и указания по укладке камней и уходу за печью в главе «Камни для печи».

Электрическое подключение

Печи серии Орбит имеют для независимых контура. Каждый контур имеет свой собственный клеммный блок для подключения.

Клеммные блоки расположены сбоку под полукруглой внешней крышкой (панелью), как показано на рис. 3.

Сначала снимите декоративные вертикальные полоски по бокам наружной панели.

Вывинтите крепежные шурупы, фиксирующие наружную декоративную панель и снимите её.

В нижней части Вы найдете клеммные блоки, закрытые защитными крышками.

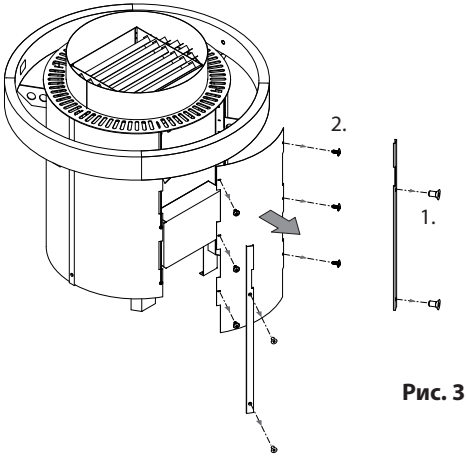

Рис. 3

Вывинтите крепежные шурупы и снимите защитные крышки с клеммных отсеков (рис. 4).

Клеммный отсек (блок) с тремя нагревательными элементами предназначен для подключения к пульту управления.

Клеммные отсек (блок) с бо̀льшим количеством нагревательных элементов предназначен для подключения к блоку расширения мощности.

Произведите подключение кабельной разводки в соответствие с планом электрических подключений.

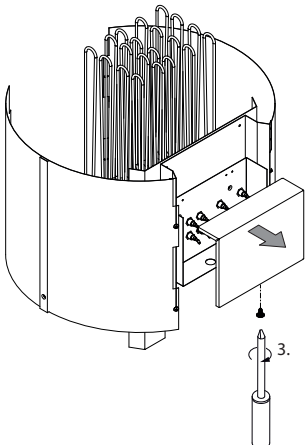

Рис. 4

ВНИМАНИЕ!

Убедитесь в правильном подключении контуров печи к пульту упр-я и к блоку расширения мощности LSG.

Неправильное подключение приведет к повреждению пульта управления!

Монтаж защитной ограды для печи (опция)

Защитная ограда для печи в виде защитных перил круговой формы является опцией и может быть дополнительно приобретена к Вашей печи Орбит. Она доступна из разных сортов дерева в форме кольца 360° или 270°.

Крепление защитной ограды производится посредством крепежных кронштейнов. Два кронштейна уже смонтированы на печи, четыре кронштейна прилагаются к печи отдельно.

Сначала установите данные четыре кронштейна.

- Демонтируйте по две вертикальные полоски слева и справа от боковых панелей - см. рисунок ниже - боковая панель показана серым цветом. Вторая панель - диаметрально противоположная. Затем демонтируйте данные панели.
- Затем привинтите кронштейны к раме печи (по 2 шурупа на кронштейн) через уже готовые крепежные отверстия в раме.
- Поставьте панели назад и закрепите их. Затем поставьте вертикальные полоски назад и также закрепите из шурупами. Обратите внимание на то, чтобы вырезы на полосках совпадали по положению и ориентации с кронштейнами.

Внимание: Если Вы желаете эксплуатировать печь Орбит без данной защитной ограды или с другой оградой, то Вам следует демонтировать два кронштейна, которые были установлены на печь заранее. Для этого демонтируйте вертикальные полоски и соответствующие боковины как описано выше.

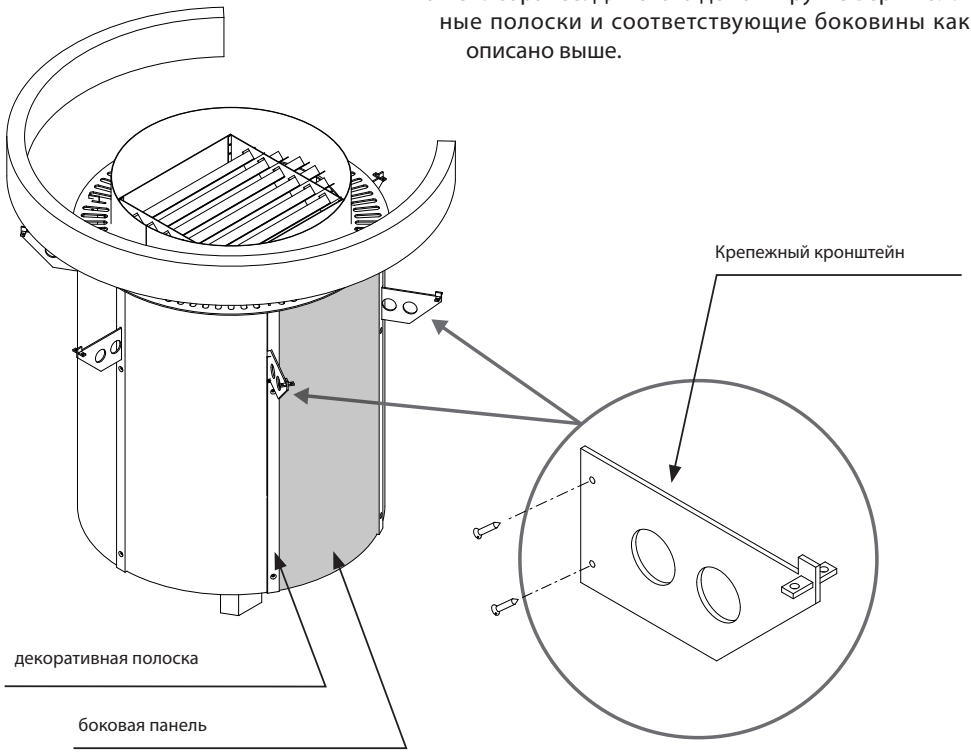

После монтажа крепежных кронштейнов на печь закрепите защитную ограду (перила).

Опустите защитную ограду на кронштейны так, чтобы вырезы в дереве на нижней кромке совпали и вошли в зацепление с выступами на кронштейнах (см. рисунок ниже).

После это закрепите защитную ограду, привинтив ее шурупами к кронштейнам (по два шурупа на кронштейн). Убедитесь в стабильном креплении ограды.

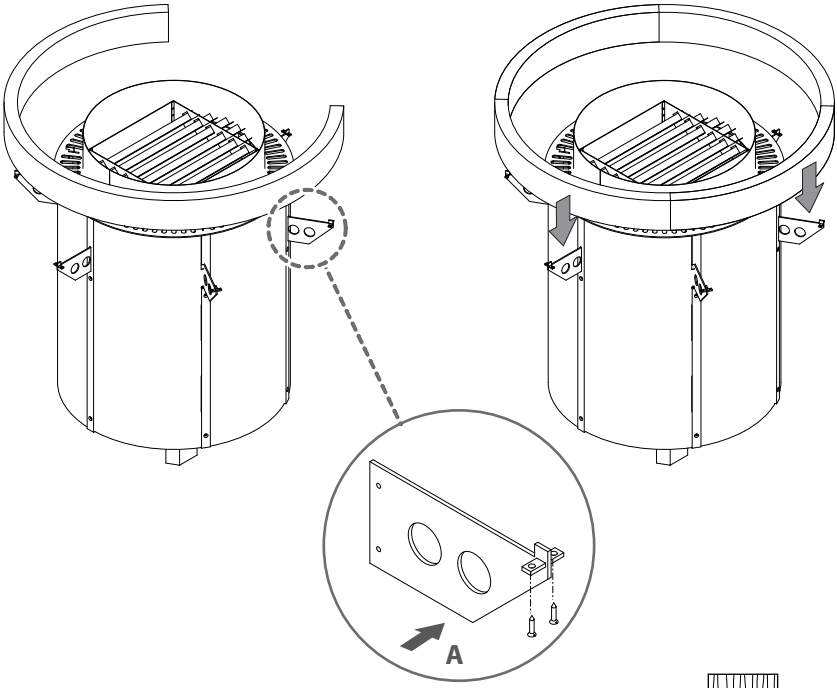

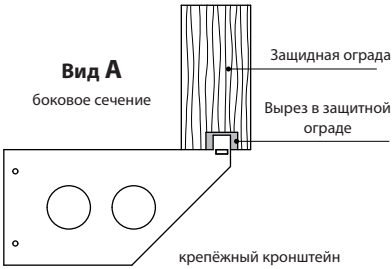

ВНИМАНИЕ!

При любых работах по уходу, ремонту или сервисному обслуживанию обязательно полностью отключите печь от сети.

Риск поражения электрическим током!

Камни для сауны

Камни для сауны – это естественные природные камни.

Регулярно проверяйте состояние камней. Подвергаясь воздействию агрессивных концентратов и температурных перепадов, они с течением времени могут трескаться и рассыпаться. Своевременно удаляйте мелкие камни и песок. Более подробную информацию о замене камней Вы можете получить у поставщика.

Тщательно промойте камни для печи из комплекта поставки под проточной водой. Уложите их в короб для камней так, чтобы они не давили на нагревательные элементы и не прилегали плотно друг к другу. Между камнями должно оставаться достаточное расстояние, так чтобы между ними мог свободно проходить горячий воздух.

Такое количество камней достаточно для того, чтобы испарить около 100 г воды на куб. метр объема сауны. После поливания камней водой следует подождать 10 минут, чтобы камни могли вновь достаточно прогреться.

При ежедневной коммерческой эксплуатации мы рекомендуем проверять и перекладывать камни в печи каждые 2-3 месяца.

При эксплуатации в домашних саунах камни в печи следует проверять и перекладывать не менее одного раза в год.

При употреблении ароматических эссенций обязательно соблюдайте указания по их разбавлению водой, данные на упаковке. Никогда не используйте неразбавленные ароматизаторы или алкоголь. Внимание! Риск возгорания!

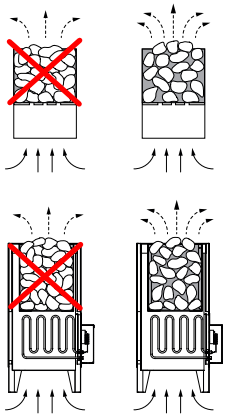

Уход и обслуживание

Все печи изготовлены из материалов с высокой устойчивостью к коррозии. Чтобы печь прослужила Вам долго и надежно, за ней следует правильно ухаживать. При этом следует обращать внимание на то, чтобы отверстие для притока воздуха в сауну и детали корпуса печи всегда было свободным, чистым и не забивалось пылью и грязью. Так как это может привести к ограничению циркуляции воздуха и недопустимому повышению температуры.

Очищайте печь от накипи и прочих загрязнений по мере необходимости. При возникновении повреждений или признаках износа обратитесь к Вашему поставщику.

Если Вы долгое время не пользовались сауной, то перед очередным включением проверьте, чтобы на печи или испарителе не было никаких посторонних предметов, например, полотенец, чистящих средств и т.п.

Внимание!

Камни в поддоне печи нельзя укладывать плотно друг к другу. Их следует укладывать, оставляя по возможности много зазоров, через которые мог бы свободно проходить горячий воздух. Обратите внимание на то, что камни не должны давить на нагревательные элементы.

Дождитесь, чтобы камни достаточно остыли, перед тем как дотрагиваться до них.

Не исключена возможность, что камни или их части могут выпасть из поддона печи. Риск пожара!

Изготовитель:

EOS Saunatechnik GmbH
Schneiderstriesch 1

35759 Driedorf
Germany / Германия

Адрес сервисного центра в РФ:

ООО „ЕОС Премиум-СПА-Технологии“

108811, Москва, Киевское ш.,
БП «Румянцево» 928 г

Телефоны: +7 (495) 66 55 192, 8 800 1000 539

info@eos-sauna.ru
www.eos-sauna.ru

Пожалуйста, храните данный адрес вместе с руководством по монтажу.

Чтобы мы смогли быстро и компетентно ответить на ваши вопросы, указывайте данные, приведенные на фирменной табличке: обозначение типа, номер артикула и серийный номер.

Дата покупки:

Печать и подпись дилера:

Общие условия обслуживания (ASB)

I. Сфера действия

Настоящие условия обслуживания распространяются на оказание услуг, включая проверку и ремонт в рамках рекламаций, если в отдельных случаях не были достигнуты и оформлены в письменном виде иные договоренности. Все наши правовые отношения (в том числе последующие) регламентируются исключительно приведенными ниже условиями обслуживания. Мы не признаем взаимоисключающие условия заказчика, если только мы не согласились с ними в письменном виде. Настоящим отклоняются условия заказчика, приведенные в его Общих условиях заключения сделок или подтверждении заказа. Безоговорочное принятие подтверждений заказов или поставок не означает признание таких условий. Дополнительные соглашения и изменения должны быть оформлены в письменном виде.

II. Цены и условия оплаты

Заказчик несет следующие расходы, связанные с оказанием услуг:

- Демонтаж/монтаж, а также электрический (де) монтаж
- Транспортировка, почтовые расходы и упаковка
- Функциональная проверка и поиск неисправностей, вкл. расходы на проверку и ремонт

Выставление счета третьим лицам не осуществляется.

III. Обязательства / содействие заказчика

При оказании услуг заказчик обязан на безвозмездной основе оказывать производителю помощь.

В гарантийном случае заказчику на безвозмездной основе предоставляются запчасти, необходимые для проведения сервисных работ.

IV. Сервисное обслуживание, выполняемое сотрудником производителя оборудования

Необходимо предварительно оговорить случаи, когда сервисное обслуживание на месте должно осуществляться силами сотрудника от производителя оборудования. Все расходы на сервисное обслуживание, которые возникли не по вине производителя оборудования, после выполненных работ возлагаются на заказчика.

V. Гарантия

Гарантия предоставляется согласно действующим законодательным нормативам. Вся упаковка нашей продукции рассчитана на транспортировку на поддонах. Поэтому мы обращаем особое внимание на то, что наша упаковка не предназначена для штучной отправки службами доставки. За ущерб, возникший во время доставки оборудования из-за его ненадлежащей упаковки, производитель ответственности не несет.

VI. Гарантия производителя

Мы берем на себя гарантию производителя только в том случае, если монтаж, эксплуатация и техобслуживание были произведены в соответствии с данными производителя, которые приведены в руководстве по монтажу и эксплуатации.

- Гарантийный срок начинается с даты, указанной в платежном документе, и ограничен 24 месяцами.
- Гарантийное обслуживание предоставляется только при наличии соответствующего платежного документа на прибор.
- При внесении изменений в прибор без письменного разрешения производителя любые заявки на гарантийное обслуживание не принимаются.
- Гарантия не распространяется на повреждения, возникшие из-за ремонта неуполномоченными лицами или из-за использования оборудования не по назначению.
- При подаче заявки на гарантийное обслуживание указывайте серийный номер, номер артикула и наименование прибора. Подробно описывайте неисправность.
- Настоящая гарантия покрывает возмещение убытков из-за неисправных деталей оборудования, кроме обычных изнашиваемых деталей. Изнашиваемыми деталями являются лампы, стартеры, газо- и маслонаполненные амортизаторы, а также акриловые стекла, трубчатые нагревательные элементы и камни для сауны.
- В период действия гарантии разрешается использовать только оригинальные запчасти.
- При обслуживании, оказываемом сторонними фирмами, требуется выдача заказа нашего сервисного отдела в письменной форме.
- Отправка соответствующего оборудования в наш сервисный отдел осуществляется и оплачивается заказчиком.
- Электромонтаж и монтажные работы, в том числе в случае обслуживания и замены, осуществляются за счет заказчика и не оплачиваются производителем оборудования.

Рекламации на нашу продукцию предъявляются уполномоченному дилеру и обрабатываются исключительно им.

В дополнение к приведенным выше условиям обслуживания действуют Общие условия заключения сделок производителя оборудования в текущей редакции.

По состоянию на: 06/2015